Ersa Miniaturlötkolben

MINOR S mit Stecker für Trafo

MINITYP S ohne Stecker

Die Miniaturlötkolben MINOR S (5 W) und MINITYP S (6 W) mit ERSADUR-Lötspitze sind für allerfeinste Lötungen an Mikroschaltungen geeignet.
Der Minor kann an einem 6V-Trafo oder an einer 6V-Batterie betrieben werden.
Neben dem Einsatz in der Elektronik findet der Minor bei der Reparatur von Uhren, in der Fotoindustrie und der Dentaltechnik Verwendung.
Der Minityp kann an einer 12V-Batterie betrieben werden.

Bestell-Nr.	Bezeichnung	mit Lötspitze	Leistung/ Spannung	Anheizzeit	Max. Spitzen-temperatur	Gewicht (o. Zuleitung)
0045BDG	MINOR S	0042BD	5 W/6 V	12 s	ca. 440 °C	6 g
0015BDH	MINITYP S	0012BD	6 W/12 V	20 s	ca. 390 °C	7 g

ERSADUR-Lötspitzen Serie 042 und 012

Passend für

Minor S (Serie 042)
Minityp S (Spitze 0012BD)

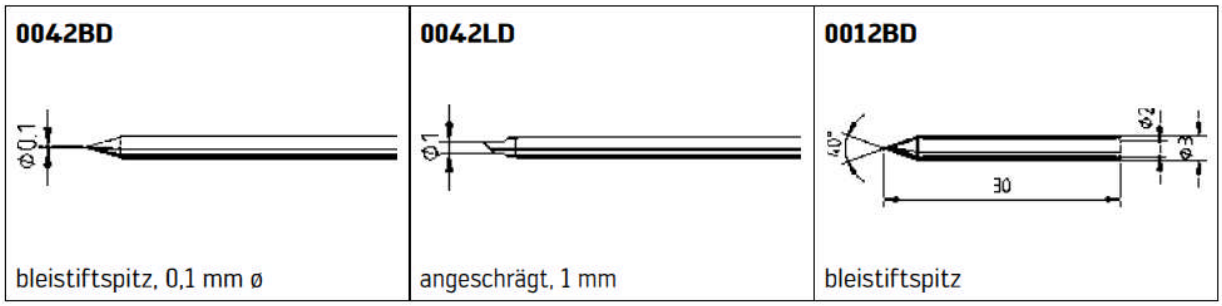

Maße ohne Vorverzinnung